# Многоступенчатый насос Wellmix CMI 20-10T-BQCE (3x380В, 1кВт)

Многоступенчатые горизонтальные насосы · Артикул 28019880 · Серия CMI

## 1. Обзор

**ОБЩИЕ СВЕДЕНИЯ**

CMI – серия горизонтальных многоступенчатых насосов с гидравлической частью из нержавеющий стали.

Насосы CMI предназначены для перекачивания чистой воды и жидкостей, химически не агрессивных к материалам насоса.

Присоединение насоса к трубопроводам резьбовое.

**ОСОБЕННОСТИ КОНСТРУКЦИИ**

— все компоненты гидравлической части выполнены из нержавеющей стали
— многоступенчатые камеры с рабочими колеса находятся в едином корпусе
— рабочие колеса смонтированы на единый вал с электродвигателем

### Основные данные

| | |
|---|---|
| Диаметр входного патрубка | G2" |
| Диаметр выходного патрубка | G2" |
| Максимальная мощность, кВт | 1 |
| Максимальный напор, м | 14 |
| Максимальная производительность, м3/ч | 28 |
| Номинальный напор, м | 10 |
| Номинальная подача, м3/ч | 20 |
| Максимальное давление в системе, бар | 10 |
| Максимальная температура перекачиваемой жидкости, °C | -20…+120 |
| Гарантия, мес | 24 |

## 2. Гидравлические характеристики

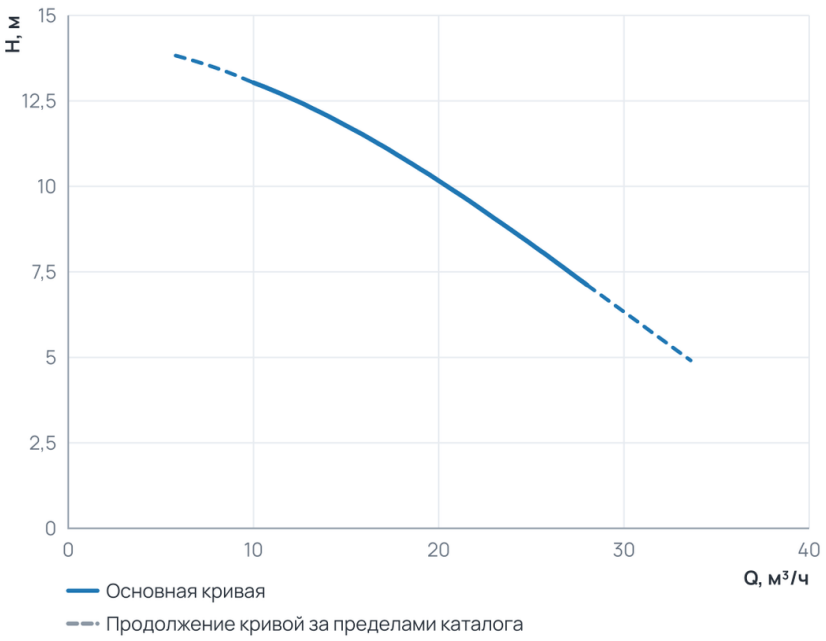


### Рабочий диапазон

| | |
|---|---|
| Подача Q | 10 … 28 м³/ч |
| Напор H | 7,1 … 13 м |

Пунктир на диаграмме — продолжение кривой за пределами каталога производителя.

## 3. Технические данные

| | | | |
|---|---|---|---|
| **Общие сведения** | | | |
| Серия | CMI | Гарантия, мес | 24 |
| **Гидравлические данные** | | | |
| Номинальный напор, м | 10 | Максимальный напор, м | 14 |
| Номинальная подача, м3/ч | 20 | Максимальное давление в системе, бар | 10 |
| Максимальная производительность, м3/ч | 28 | Максимальная производительность, л/мин | 466,67 |
| **Перекачиваемая среда** | | | |
| Температура окружающей среды, °C | +50 | Максимальная температура перекачиваемой жидкости, °C | -20...+120 |
| **Материалы** | | | |
| Материал корпуса | Нержавеющая сталь | Материал обмотки статора | Медь |
| Материал рабочего колеса | Нержавеющая сталь | | |
| **Монтаж и присоединение** | | | |
| Вес, кг | 19 | Длина, мм | 408 |
| Высота, мм | 212 | Ширина, мм | 158 |
| Диаметр входного патрубка | G2" | Диаметр выходного патрубка | G2" |
| **Электродвигатель** | | | |
| Защита по току | нет | Степень защиты | IP55 |
| Номинальный ток, А | 2,4 | Параметры электросети | 3x380 |
| Частота вращения, об/мин | 2900 | Максимальная мощность, Вт | 1 000 |
| Максимальная мощность, кВт | 1 | | |

## 4. Габаритные размеры

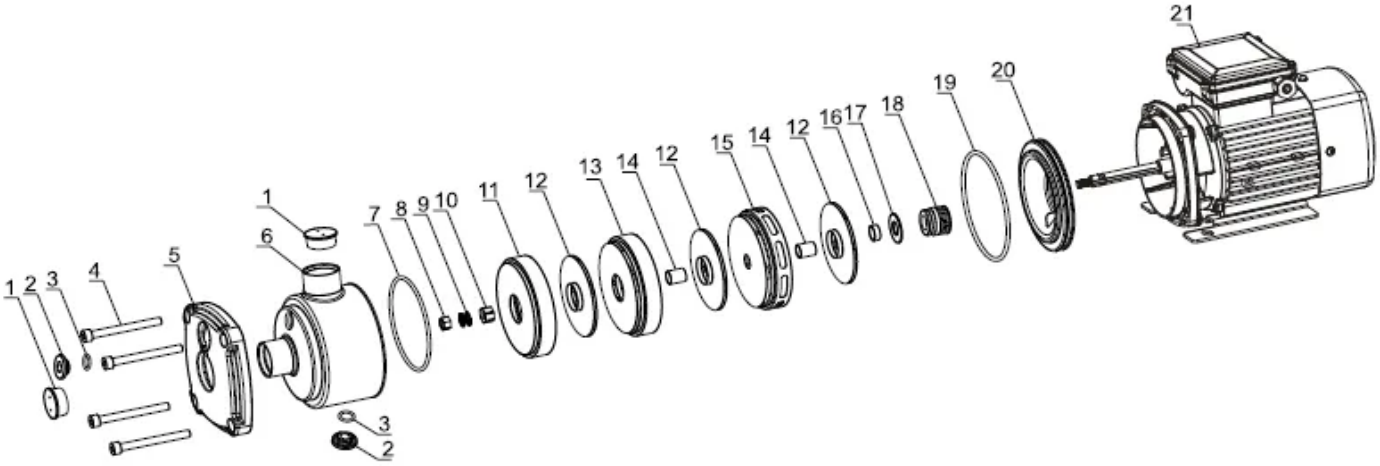

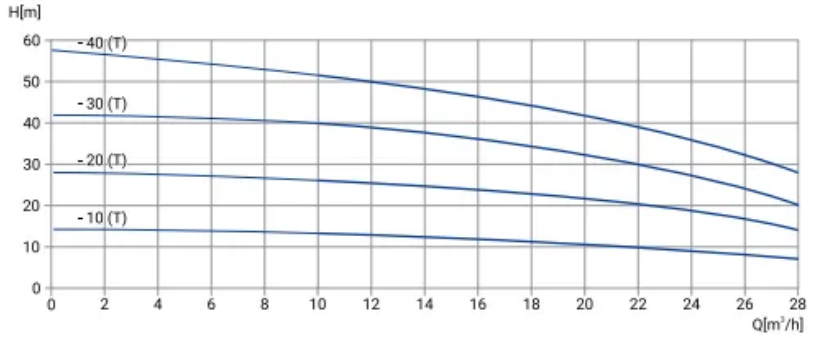
H[m]
-40 (T)
-30 (T)
-20 (T)
-10 (T)
Q[m³/h]

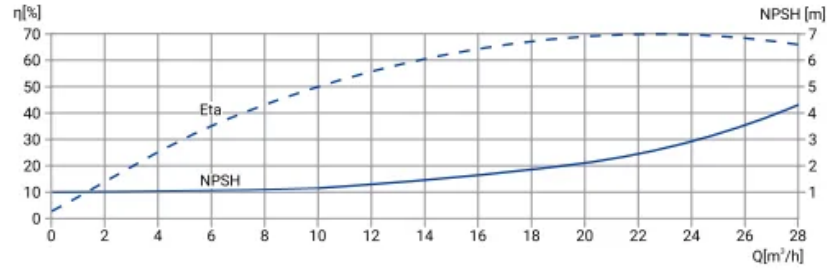
η[%]
NPSH [m]
Eta
NPSH
Q[m³/h]

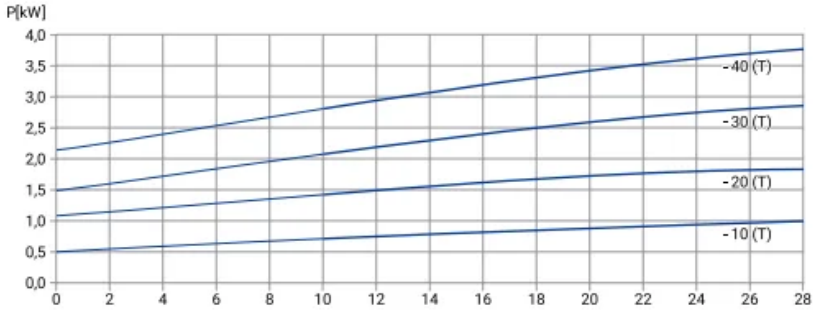
P[kW]
-40 (T)
-30 (T)
-20 (T)
-10 (T)

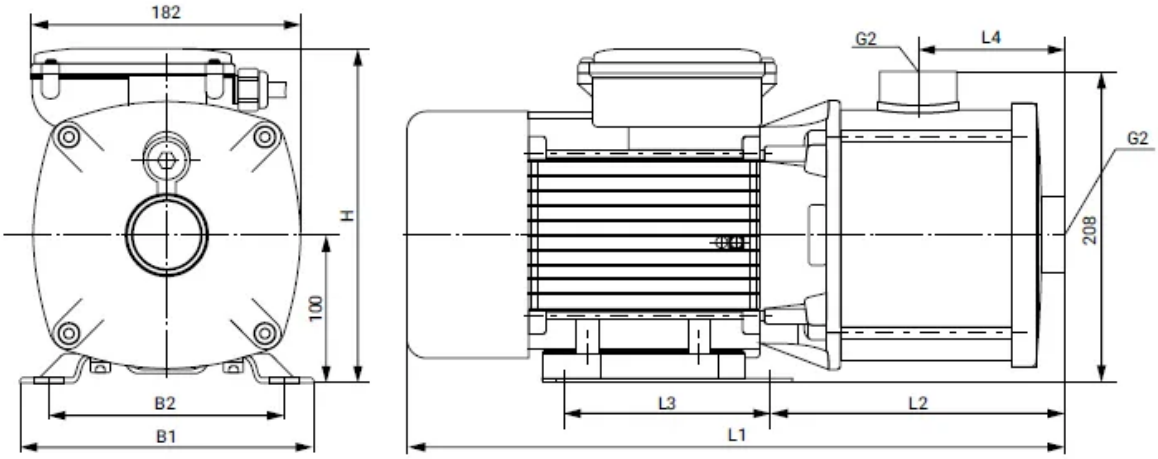
182
H
100
B2
B1
G2
L4
G2
208
L3
L2
L1

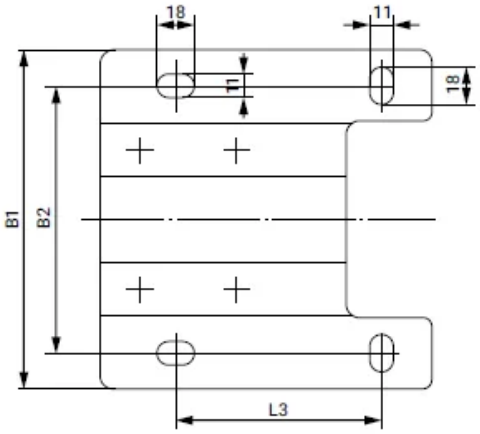
18
11
11
18
B1
B2
L3

## 5. Данные для заказа

| | |
|---|---|
| Наименование | Многоступенчатый насос Wellmix CMI 20-10T-BQCE (3x380В, 1кВт) |
| Артикул | 28019880 |
| Производитель (марка) | WELLMIX |
| Серия | CMI |
| Вид оборудования | Многоступенчатые горизонтальные насосы |
| Вес, кг | 19 |
| Гарантия, мес | 24 |

## 6. Документация

### Листы данных производителя

- CMI 20-10T 28019880

### Инструкции и паспорта

- Паспорт_ инструкция по монтажу эксплуатации CMI

### Каталоги

- Каталог CMI 21.07.2025

### 3D и CAD-модели

- BIM-модель Revit, серия CMI — архив WELLMIX
- Чертежи DWG, серия CMI — архив WELLMIX
- 3D-модель STEP, серия CMI — архив WELLMIX

Документы прилагаются к товару — в карточке товара и в архиве документов для тендера.